*Si aucune teinte n'est spécifiée, se reporter à la page 2 pour le détail du schéma de peinture.*

*When no color is specified, refer to page 2 for painting pattern.*

*Wenn keine Farbe angegeben ist, beachten Sie auf Seite 2 für die Lackierung und Markierung.*

*Cuando ningún color es especificado, vea la página 2 para obtener detalles de pintura.*

| 2 | 56 |
|---|---|
| Numero de phase<br>Step number<br>Schrittnummer<br>Número de fase | Référence de couleur<br>Colour reference n°<br>Farbangabe<br>Referencia de color |
| 37 | 6 |
| Numero de pièce<br>Part number<br>Teilenummer<br>Número de pieza | Numéro de decal<br>decal number<br>Nummer von Abziehbild<br>Número de calcomanía |

16
Or
Gold
Gold

33
Noir mat
Matt black
Mattschwarz

34
Blanc mat
Matt white
Mattweiss

40
Gris pale brillant
Gloss pale grey
Glänzend-Blassgrau

53
Gris métallique
Gunmetal
Metallgrau

103
Crème Mat
Matt Cream
Matt-Creme

106
Gris océan mat
Matt ocean grey
Matt-Ozeangrau

Heller
FABRIQUÉ EN FRANCE

COLLECTION HISTORIQUE
ÉCHELLE CLASSIQUE 1/400

# U-BOOT TYP VII C
**81002**

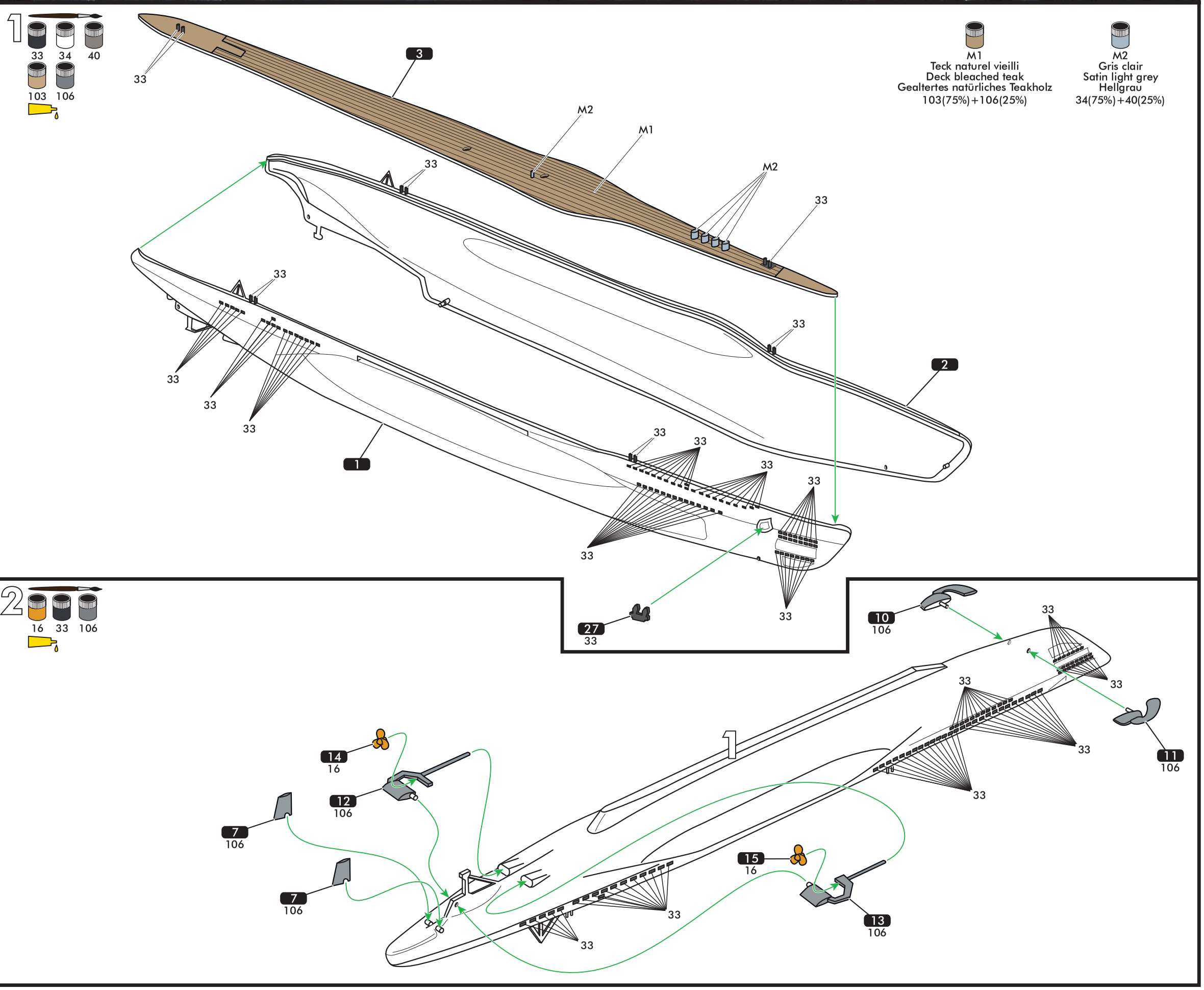


(F) *Les U-Boote ou Unterseeboote de type VIIC sont les submersibles allemands les plus répandus et les plus célèbres de la seconde guerre mondiale. Issus d'une large série (707 unités au total lancées à compter de 1936 et comprenant les VIIA à F), 663 d'entre eux sont construits de 1938 à fin 1944. Ils subiront divers changements au cours du conflit, les plus remarquables étant la suppression de la pièce de 8.8 cm de plage avant et la modification de la forme du kiosque pour y intégrer un armement antiaérien plus étoffé, différentes antennes de détection ou le Schnorchel (VIIC/41). Construits par Germania Werft à Kiel, Blohm et Voss à Hambourg, Kriegsmarinewerft à Wilhelmshaven entre autres, les VIIC sont relativement peu coûteux car assez simples à produire. Ils sont endurants, maniables, et présentent une excellente tenue à la mer. C'est essentiellement sur eux que reposera la campagne sous-marine allemande contre le ravitaillement allié dans l'Atlantique. Ils prélèveront un lourd tribu dans les convois, et nombre des « As » que compte cette arme d'élite rempliront leur tableau de chasse à leur bord. Seulement 180 VIIC survivent à la guerre. Parmi eux, 68 seront sabordés. Certains, survivants, sont réarmés dans d'autres marines, tels les U-471 et U-766 qui, en France, deviendront Millé et Laubie.*

***Caractéristiques***

*Longueur hors tout : 67,10 / 67,20 m*
*Largeur : 6,20 m*
*Déplacement moyen : 769 t en surface, 871 t en plongée, 1070 t au maximum*
*Tirant d'eau : 4,74 / 4,80 m*
*Propulsion : Diesel en surface et électrique en plongée, sur deux lignes d'arbre*
*Puissance machine : 3200 ch en surface, 750 en plongée*
*Vitesse moyenne : 7,6 nœuds en plongée ; 17,7 nœuds en surface*
*Profondeur maximale de plongée: environ 220 m (250 m maximum)*
*Autonomie : 8500 milles à 10 nœuds en surface ; 80 milles à 4 nœuds en plongée*
*Armement : 5 x TLT de 53,3 cm (14 torpilles embarquées ou de 26 à 39 mines). Initialement 1 x 8,8 cm ; 1 x 2 cm AA (au cours du conflit – pièce de 8,8 cm débarquée : 2, 4, voire 8 x 2 cm AA ; 1 x 3.7 cm AA, selon les diverses variantes rencontrées)*
*Équipage : 44 à 52 officiers, officiers-mariniers et hommes d'équipage.*

(GB) *Type VIIC U-Boats or Unterseeboote were the most common and most celebrated of the German submarines in World War II. Part of a large series (707 units in total launched from 1936 and including the VIIA to F), 663 of them were built between 1938 and the end of 1944). They underwent a number of changes during the conflict, the most notable being the removal of the 8.8 cm forward gun and alterations to the shape of the conning tower to fit a more powerful anti-aircraft gun, various detection aerials or the Schnorchel (VIIC/41). Built by Germania Werft in Kiel, Blohm & Voss in Hamburg and Kriegsmarinewerft in Wilhelmshaven among others, the VIIC were relatively inexpensive as they were quite simple to produce. They were robust, easy to handle and performed very well at sea. They were the basis on which the German submarine campaign against the Allied Atlantic supply routes was built. They took a heavy toll on the convoys and a number of the "Aces" on this elite weapon filled their kill charts. Only 180 VIIC survived the war. Of these, 68 were scuppered. Some of the survivors were recommissioned in other navies, such as the U-471 and U-766 which, in France, became the Millé and the Laubie.*

***Technical information***

*Overall length : 67.10 / 67.20 m*
*Width : 6.20 m*
*Average displacement: 769 t surfaced, 871 t submerged, 1070 t total*
*Draught : 4.74 / 4.80 m*
*Propulsion : Diesel when surfaced and electric when submerged on two shafts*
*Power : 3200 hp surfaced, 750 submerged*
*Average speed : 7.6 knots submerged; 17.7 knots surfaced*
*Maximum dive depth : approx. 220 m (250 m maximum)*
*Range : 8500 miles at 10 knots surfaced; 80 miles at 4 knots submerged*
*Weapons : 5 x TLT of 53.3 cm (14 torpedoes on board or 26 to 39 mines). Originally 1 x 8.8 cm; 1 x 2 cm AA (during the war –8.8 cm gun removed: 2, 4, even 8 x 2 cm AA; 1 x 3.7 cm AA, depending on the variations found)*
*Crew : 44 to 52 officers, petty officers and crewmen.*

SERVICE CONSOMMATEURS Heller www.heller.fr Pour toute demande de SAV, veuillez remplir le formulaire sur le site heller.fr - Für Ersatzteilanfragen bitte das Formular auf der Webseite heller.fr ausfüllen
For spare parts request, please fill the form on the heller.fr website

HELLER HOBBY GmbH
Erlenbacher Str. 3
42477 - Radevormwald - GERMANY

07 - 2020

**D** *Die U-Boote oder Unterseeboote vom Typ VIIC sind die weitverbreitetsten und berühmtesten Unterseeboote des Zweiten Weltkriegs. Hervorgegangen aus einer weitgefächerten Serie (mit insgesamt 707 ab 1936 gebauten Einheiten, welche die VIIA bis F umfassen). 663 von ihnen werden von 1938 bis Ende 1944 gebaut. Sie werden während des Kriegs verschiedenen Änderungen unterzogen, von denen die bedeutendsten die Aufgabe des 8.8 cm Buggeschützes und der Umbau des Turms sind, um eine effizientere Flugabwehrbewaffnung, verschiedene Ortungsantennen oder den Schnorchel (VIIC/41) zu integrieren. Die VIIC, die u.a. von der Germania Werft in Kiel, von Blohm und Voss in Hamburg und von der Kriegsmarinewerft in Wilhelmshaven gebaut werden, sind relativ billig, weil sie leicht herzustellen sind. Sie sind ausdauernd, leicht manövrierbar und haben ein ausgezeichnetes Seeverhalten. Auf ihnen ruhte die Hauptlast der deutschen U-Boot-Kampagne gegen die Nachschubzufuhr der Alliierten im Atlantik. Sie erhuben einen schweren Zoll in den Geleitzügen, und viele der „Asse", die diese Eliteamee zählte, erzielten ihr Jagdergebnis an ihrem Bord. Nur 180 VIIC überstehen den Krieg, von denen 68 sabotiert werden. Einige der unversehrten U-Boote werden in anderen Flotten neubestückt wie das U-471 und U-766, die in Frankreich in Millé und Laubie umbenannt werden.*

***TECHNISCHE DATEN***

*Gesamtlänge : 67,10 / 67,20 m*
*Breite : 6,20 m*
*Durchschnittliche Verdrängung: 769 t über Wasser, 871 t unter Wasser, maximal 1070 t*
*Tiefgang : 4,74 / 4,80 m*
*Antrieb : Dieselmotor über Wasser und Elektromotor unter Wasser, auf zwei Transmissionen*
*Maschinenleistung : 3200 PS über Wasser, 750 unter Wasser*
*Durchschnittsgeschwindigkeit: 7,6 kn unter Wasser; 17,7 kn über Wasser*
*Maximale Tauchtiefe: ca. 220 m (maximal 250 m)*
*Autonomie : 8500 se mit 10 kn über Wasser; 80 se mit 4 kn unter Wasser*
*Bewaffnung : 5 x 53,3 cm Torpedolancierrohre (14 verladene Torpedos oder 26 bis 39 Minen). Ursprünglich 1 x 8,8 cm ; 1 x 2 cm Flak (im Laufe des Kriegs 8,8 cm Deckgeschütz: 2, 4, sogar 8 x 2 cm Flak; 1 x 3.7 cm Flak, entsprechend den verschiedenen angetroffenen Varianten)*
*Besatzung : 44 bis 52 Offiziere, Marineoffiziere und Besatzungsmitglieder.*

**E** *Los U-Boote o Unterseeboote de tipo VIIC son los sumergibles alemanes que más abundaron y los más célebres de la Segunda Guerra Mundial. Resultado de una larga serie (707 unidades en total botados a partir de 1936 incluyendo los VIIA a F), 663 de ellos se construyeron de 1938 hasta finales de 1944. Fueron sometidos a diversos cambios durante el conflicto, siendo los más excepcionales la supresión de la pieza de 8,8 cm de la proa y la modificación de la forma de la timonera para integrar en ella un armamento antiaéreo más vanguardista, diferentes antenas de detección o el Schnorchel (VIIC/41). Construidos por Germania Werft en Kiel, Blohm y Voss en Hamburgo, y Kriegsmarinewerft en Wilhelmshaven entre otros, los VIIC eran relativamente poco costosos ya que su realización era sencilla. Eran resistentes, manejables y presentaban un excelente comportamiento en el mar. La campaña submarina alemana se basó esencialmente en ellos contra el avituallamiento de los aliados en el Atlántico. Causaron muchas bajas en los convoyes y muchos de los «Ases» con los que contaba este ejército de élite llenarán su cuadro de caza a bordo de estos barcos. Sólo 180 VIIC sobrevivieron a la guerra. Entre ellos, 68 fueron hundidos. Algunos, supervivientes, fueron rearmados en otras marinas, como los U-471 y U-766 que, en Francia, se convirtieron en Millé y Laubie.*

***CARACTERÍSTICAS***

*Eslora total : 67,10 / 67,20 m*
*Manga : 6,20 m*
*Desplazamiento medio : 769 t en superficie, 871 t en inmersión, 1.070 t como máximo*
*Calado : 4,74 / 4,80 m*
*Propulsión : Diesel en superficie y eléctrica en inmersión, sobre dos líneas de árbol*
*Potencia máquina : 3.200 CV en superficie, 750 en inmersión*
*Velocidad media : 7,6 nudos en inmersión; 17,7 nudos en superficie*
*Profundidad máxima de inmersión: aproximadamente 220 m (250 m como máximo)*
*Autonomía : 8.500 millas a 10 nudos en superficie; 80 millas a 4 nudos en inmersión*
*Armamento : 5 x TLT de 53,3 cm (14 torpedos embarcados o de 26 a 39 minas). Inicialmente 1 x 8,8 cm; 1 x 2 cm AA (durante el conflicto – pieza de 8,8 cm desembarcada: 2, 4, incluso 8 x 2 cm AA; 1 x 3,7 cm AA, según las diferentes variantes encontradas)*
*Tripulación : de 44 a 52 oficiales, oficiales-marineros y hombres de tripulación.*

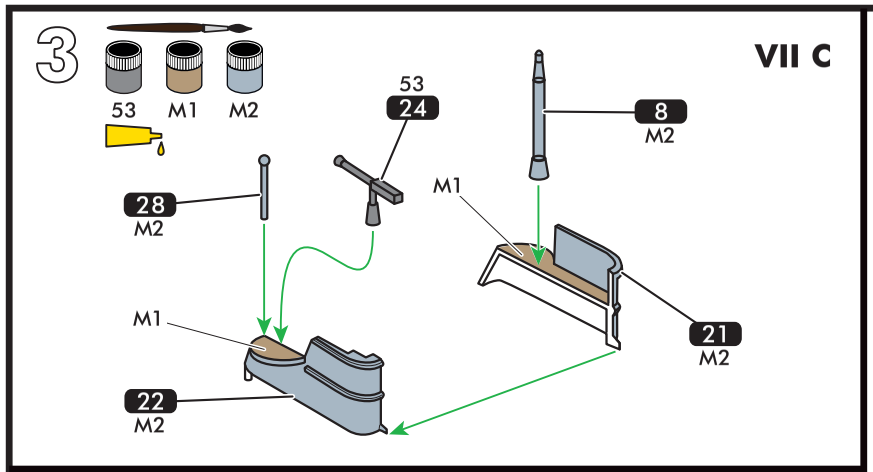


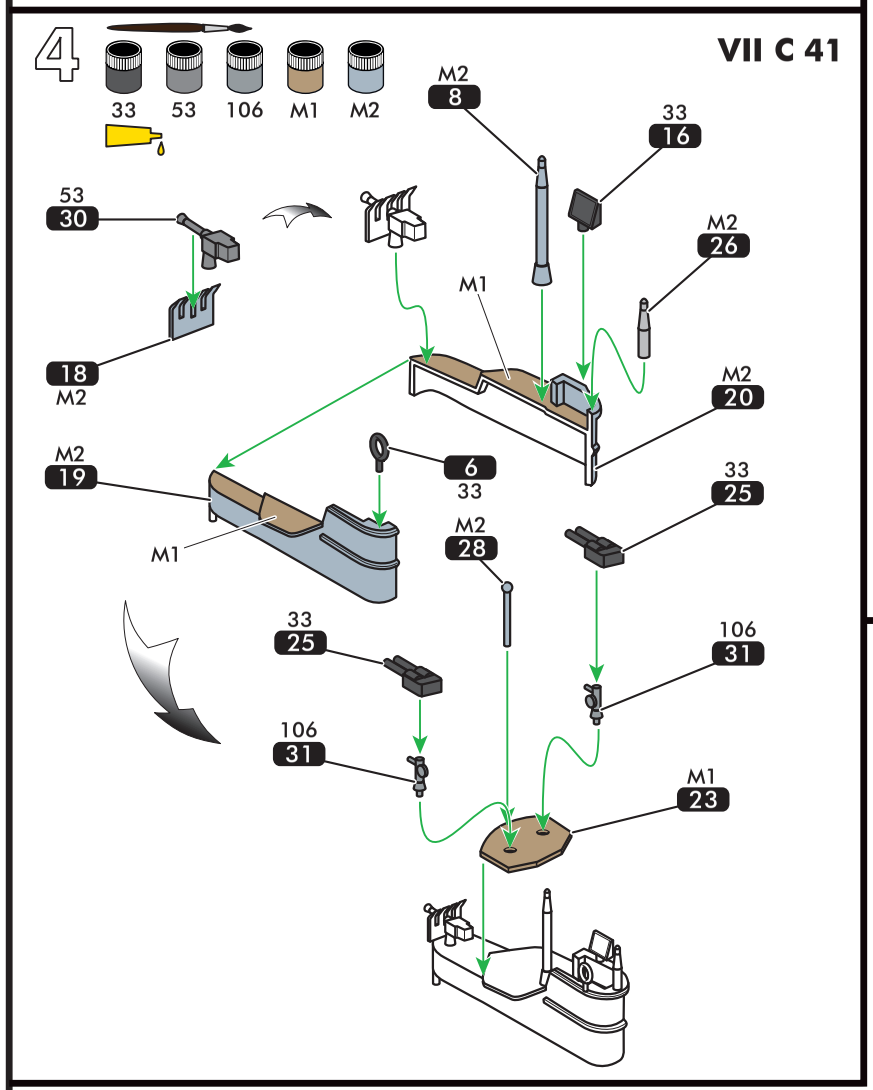


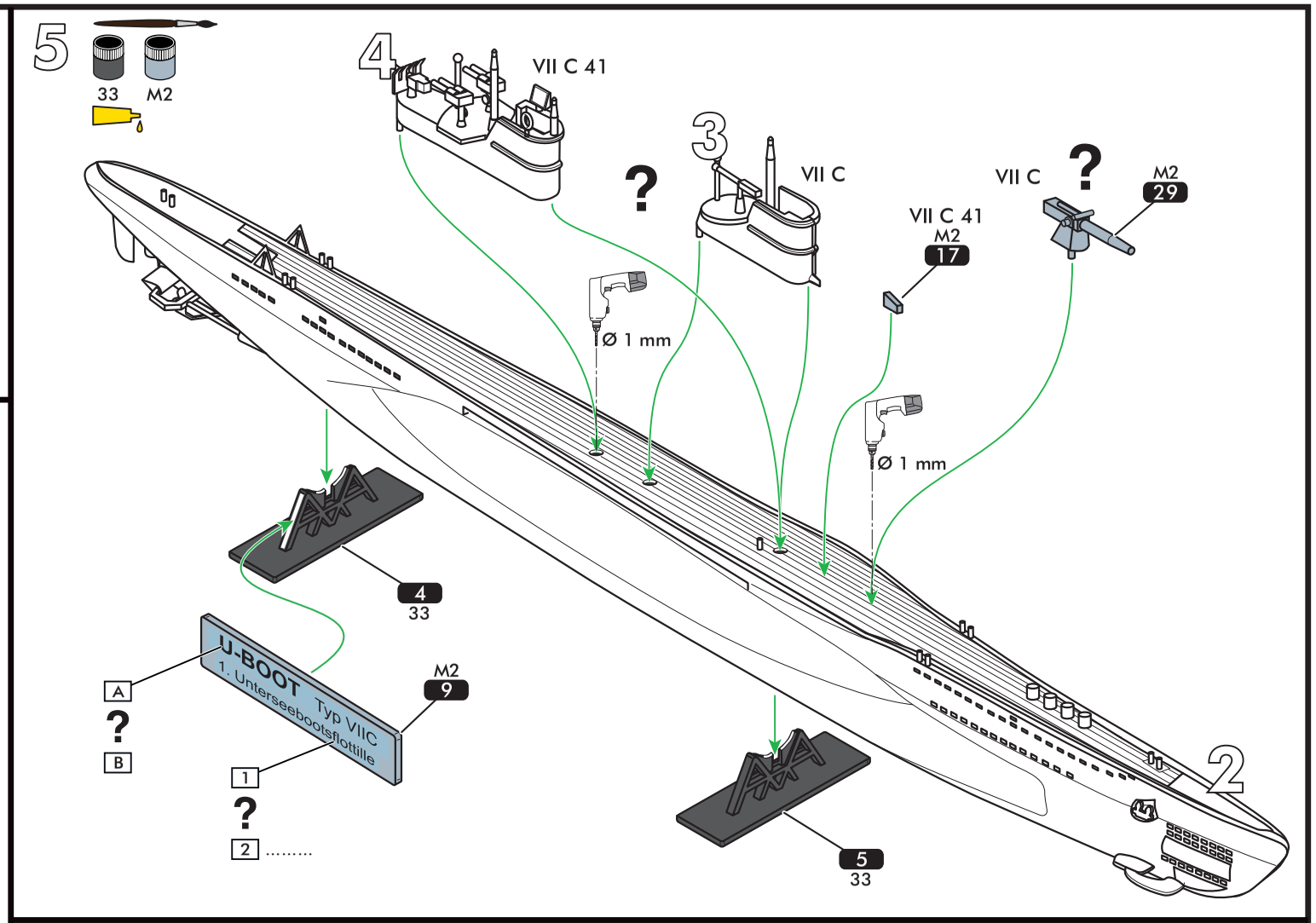


**U-BOOT** Typ VIIC

A
U-79 1 1. Unterseebootsflottille
U-128 2 2. Unterseebootsflottille
U-134 3 3. Unterseebootsflottille
U-67 5 5. Unterseebootsflottille
U-179 6 6. Unterseebootsflottille
U-135 7 7. Unterseebootsflottille
U-96 9 9. Unterseebootsflottille
U-772 10 10. Unterseebootsflottille
U-251 11 11. Unterseebootsflottille
U-1061 12 12. Unterseebootsflottille
U-133 23 23. Unterseebootsflottille
U-77 29 29. Unterseebootsflottille

**U-BOOT** Typ VIIC 41

B
U-293 13 13. Unterseebootsflottille
U-294 14 14. Unterseebootsflottille

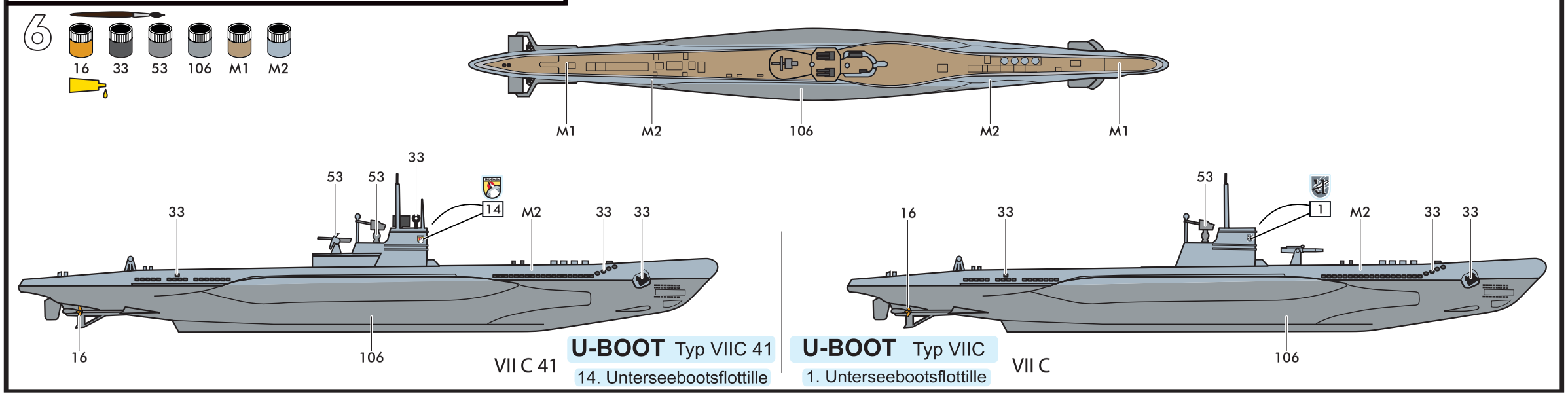


**NL** *De type VIIC U-Boote of Unterseeboote zijn de meest voorkomende en bekende Duitse duikboten uit de Tweede Wereldoorlog Ze maken deel uit van een grotere reeks (in totaal 707 eenheden die gebouwd werden vanaf 1936 en de klassen VIIA tot F omvatten) waarvan er tussen 1938 en eind 1944 663 gebouwd werden. Tijdens het verloop van de oorlog zullen ze verschillende wijzigingen ondergaan, waarbij de meest opmerkelijke de verwijdering van het 8,8 cm-kanon op de voorplecht en de wijziging van de torenvorm om er een uitgebreidere luchtafweer, verschillende detectie-antennes of de Schnorchel (VIIC/41) in onder te brengen.De VIIC's die onder meer gebouwd worden door Germania Werft te Kiel, Blohm en Voss te Hamburg, Kriegsmarinewerft te Wilhelmshaven zijn relatief goedkoop omdat ze vrij eenvoudig te produceren zijn. Ze zijn duurzaam, gemakkelijk te besturen en gedragen zich uitstekend op zee. Ze vormen dan ook de basis van de Duitse onderzeecampagne tegen de Geallieerde bevoorrading in de Atlantische Oceaan. Ze zullen een zware tol eisen onder de konvooien en vele « cracks » die dienen op dit elitewapen zullen aan boord mooie jachtpartijen beleven. Slechts 180 VIIC's overleven de oorlog en 68 van hen worden tot zinken gebracht. Sommige overleven echter, worden herbewapend en dienen in andere marines, zoals de U-471 en U-766 die, in Frankrijk, de Millé en Laubie worden.*

***KENMERKEN***

*Totale lengte : 67,10 / 67,20 m*
*Breedte : 6,20 m*
*Gemiddelde waterverplaatsing: 769 t aan het oppervlak, 871 t onder water, maximaal 1070 t*
*Diepgang : 4,74 / 4,80 m*
*Aandrijving : Diesel aan het oppervlak en elektrisch onderwater, op twee aandrijfassen*
*Vermogen vaartuig : 3200 PK aan het oppervlak, 750 onder water*
*Gemiddelde snelheid : 7,6 knopen onder water; 17,7 knopen aan het oppervlak*
*Maximale diepte onder water: ongeveer 220 m (250 m maximaal)*
*Autonomie : 8500 mijl tegen 10 knopen aan het oppervlak; 80 mijl tegen 4 knopen onder water*
*Bewapening : 5 x TLB van 53,3 cm (14 torpedo's aan boord of 26 tot 39 mijnen). Oorspronkelijk 1 x 8,8 cm; 1 x 2 cm LD (tijdens de oorlog – kanon van 8,8 cm verwijderd: 2, 4, zelf 8 x 2 cm LD; 1 x 3,7 cm LD, naargelang van de verschillende varianten)*
*Bemanning : 44 tot 52 officieren, onderofficieren en bemanningsleden.*

**I** *Gli U-Boote o Unterseeboote di tipo VIIC furono i sommergibili tedeschi più diffusi e famosi della seconda guerra mondiale. Derivati da un'ampia serie (complessivamente 707 unità lanciate a partire dal 1937 e comprendente i VIIA a F), 663 di loro furono costruiti dal 1938 a fine 1944. Subirono diversi cambiamenti nel corso del conflitto, i più notevoli essendo l'eliminazione del pezzo da 8.8 cm del ponte anteriore e la modifica della forma del casotto per integrarvi un armamento antiaereo più sofisticato, diverse antenne di rilevamento o il Schnorchel (VIIC/41). Costruiti, tra l'altro, da Germania Werft a Kiel, Blohm e Voss ad Amburgo, Kriegsmarinewerft a Wilhelmshaven i VIIC erano relativamente poco costosi in quanto semplici da produrre. Erano robusti, maneggevoli e presentavano eccellenti qualità di navigabilità. La campagna sottomarina tedesca si avvalse di questi bastimenti per contrastare il rifornimento alleato nell'Atlantico. Inflissero pesanti perdite nei convogli e i numerosi "assi" che contava questo esercito di elite riempirono il loro "carniere" a loro bordo. Soltanto 180 VIIC sopravissero alla guerra. Tra di loro, 68 furono affondati. Alcuni dei sopravissuti furono riamati in altre marine come gli U-471 e gli U-766 che in Francia diventarono Millé e Laubie.*

***CARATTERISTICHE***

*Lunghezza totale : 67,10 / 67,20 m*
*Larghezza : 6,20 m*
*Dislocamento medio : 769 t in superficie, 871 t in immersione, 1070 t max.*
*Pescaggio : 4,74 / 4,80 m*
*Propulsione : Diesel in superficie e elettrico in immersione, su due linee di albero*
*Potenza macchina : 3200 cavalli in superficie, 750 in immersione*
*Velocità media : 7,6 nodi in immersione; 17,7 nodi in superficie*
*Profondità max. di immersione: circa 220 m (250 m max)*
*Autonomia : 8500 miglia a 10 nodi in superficie; 80 miglia a 4 nodi in immersione*
*Armamento: 5 x tubi lanciasiluri da 53.3 cm (14 siluri imbarcati o da 26 a 39 mine). Inizialmente 1 x 8,8 cm ; 1 x 2 cm antiaereo (durante il conflitto – pezzo da 8,8 cm sbarcato: 2, 4, se non addirittura 8 x 2 cm antiaereo; 1 x 3,7 cm antiaereo, secondo le diverse varianti riscontrate)*
*Equipaggio : 44 - 52 ufficiali, sottufficiali di marina e uomini di equipaggio.*