ACADEMY
HOBBY MODEL KITS

PANZERKAMPFWAGEN IV

독일4호전차장갑형

1/35nd Scale **TA970/1327**

One of the most important tanks used by Germany in World War II was the Panzerkampfwagen IV, (Also known as Pakpf IV, or Panzer IV.) The Panzer IV was proposed as the heavy support tank for the fourth company of the tank battalion. The first three battalions were equipped with the Panzer III. The new machine was actually classified as a medium tank, weigh-ing in at about 17.5 tons. The Panzer IV was originally developec in 1936, a design so sound and well concieved, it ultimately became the main tank of the German Panzer force. It remained in production until the end of the war, with some 8,500 units of various models delivered. The Panzer IV was based on the Panzer III format, which consisted of an angular hull with a box-like turret. The Panzer IV's tracks rolled on eight road wheels and had four upper return rollers. This was a distinctive feature and led to quick recognition of the Panzer IV series. The power from a huge V-12 Maybach engine was delivered to the wheels via a five-speed gear-box, later upgraded to six speeds. The engine was located in the rear of the hull with the drive shaft going to the forward wheels. During the tanks development, Germany's plans included the invasion of England, so a snorkle device was provided to allow for underwater nissions.The first production models were not well received by the troops, who complained about poor performance and inadequate armor protection. These conditions were corrected in the second, or Ausfuhrung B version which was fitted with a more powerful 300 hp Maybach HL 120 TR engine, thicker armor and minor improvements.The effectiveness and versatility of the Panzer IV was displayed during the Polish campaign and it was soon accepted as the standard German combat tank. Initially, the Panzer IV was armed with a short-barreled 75mm cannon, but by the Ausf F model, this was replaced by a longer barrel version of the gun. This was due in part to the fact that the shorter gun was ineffective on the Russian T-34 tank unless the Soviet vehicle could be attacked from the rear. The Panzer IV Ausf H model, depicted by this model, was introduced in April, of 1943. It carried a thicker armor (3.1 Inches), and a new transmission. It was also equipped with an antiaircraft gun, 3,774 examples of this machine were constructed by July of 1944. The Panzer IV series had a top speed of 25 mph with a range of about 125 miles. It was operated by a crew of five. During some operations heavy panels of armor were bolted to the sides of the Panzer IV to protect the turret and driving gear from Allied armor-piercing shells. A set of these unique protective panels is provide with this Minicraft kit of this significant example of military weaponry.

제2 세대전 개전초기임시, 독일군 최고 최강의 정예전차였던 4호전차는 1937년 A형이 생산된 이후 자종의 단종없이 마지막 J형으로 종전시까지 계속 생산되었던 우수한 전차였다. 이것은 4 호전차의 설계가 당시군사는 매우 진보적이었고, 독일장병에게 방위군 시뢰를 단적으로 증명해 주었던 사실이라고 말할수 있을 것이다. 전쟁이 계속될수록 많있없이 출현한우수한 신형전차에 대항하기 위해서 계속적인 개량작업이 이루어져 A형부터 J형까지 총 8,519대라는 당시생사수 놀라운 생산대수를 지탱하게 되었고, 그중 대부분은 1942년 5월부터 43년 6 월까지 1,687대가 생산된 D형과, 1943년 4월부터 44년7월까지 3,744대가 생산된 H형, 1944년 6월부터 45년 3월까지 1,758대가 생산된 J형이 차지하고 있다. 4 호전차의 형식중 가장많이 생산된 H형은 크롬사, 니벨롱겐베르케사등 3개회사에서 생산되었는데 기존형식보다 장갑판 두께가 50mm에서 80mm로 월등히 증가되었고, 외장식 에어크르나 신설, 강철제 상부전룬, 큐포라에 대공기관총 설치, 신형 전륜지붕등 기존 4 호 전차형식보다 월등한 진보를 이룬 4호전차의 완성형이라고 할수있다. 또한 포탑측면의 조종수, 무선수용 페리스코프는 4 호 G후기형부터 장착되기 시작한 중기장갑판의 신설로 무라이페어 베지테없으며, 큐포라캡차도 1장의 판형식으로 개량되었고 주포 또한 G형의 43구경보다 강력한 48구경 75mm 전차포 40형으로 교환되었다. 4 호전차 H형의 기동력 외장상 특징이라고 할수있는 차체측면과 포탑주위과 후미 5~8mm 의 중기장갑판(Schürzen) 은 갑수록 우수해져가는 연합군의 포탄등 대전차화기나 각종무기로부터 대응하기 위해 급조된것인데, 현대전차에서 최근 출현하기 시작한 중기장갑형전차의 원류라고 말할수 있겠다. 이 중기장갑판이 장착된 4 호전차는 형태적으로도 매우 위압적으로 보였는지, 전쟁말기에는 종종 연합군병사들이 타이거 I 전차보 오인하여 공포에 떨었다는 일화가 전해졌다. 1944년 6월부터 종전직전인 1945년 3월까지 생산되었던 4 호전차 최후의 형식인 J형은 나벨롱겐베르케사 1군데에서만 생산이 행해졌다. 그이유는 지금까지 같이 4 호전차의 생산을 담당했던 크롬사와 포러크사는 4 호구축전차의 등장로 전차로 생산라인을 전환했기 때문이다. J형은 H형의 후기스타일과 구분하기 힘들정도로 많은 유사점을 가지고 있어서 H형의 체계를 그대로 답습한듯하지만 실제적으로는 많은 차이점이 있다. J형의 주요변경사항을 들자면, 전동식 포탑회전장치와 보조엔진이 폐지되었고 그자리에 2단변속식 수동회전장치와 연료탱크로 대체, 교환했다. 포탑천정의 장갑판도 두께가 늘어나 재공견을 장착한 대전탄기의 연합군 전투기 공격에 대비했으며, 포탑천정 체육해이터 2개 무축에 타이거 I - II 형과 동형의 5-이인 발사기를 중설하여 근접전투의 호투상을 높였다. 그리고 J형생산도중 형태전 작은 개수정이 몇가지 있는데, 그것은 포탑측면후부의 권총발사공 폐지, 우정식 에어크르나 폐지, 포탑측면탈출핸치와 기관총수, 조종수용 장망경 폐지, 탈출핸치, 기관총수, 조종수용 햇치지 간소화, 생산 간이화된 주조제 강판 아이템러할등 많은 생략, 간이화가 이루어졌다. 또한 J형의 후기스타일에는 다음 많은 개수가 행하여지서 상부전룬의 갯수 감소(4개→3개), 프레스식의 생산간이형 전룬, 차폐형의 직렬식 배기머플러로 교환, 장시로 제품이 변화된 차체측면 중기장갑판(Schürzen), 1장의 철판으로 간소화된 간단후크등 더욱더 많은 간이화의 생략이 이루어졌다. 4 호전차는 개전초기의 눈부신던 활약도, 프랑스에서의 전격전과 수렁리프 갈있던 러시아전선, 엘시의 O.프리카전선, 파죽지세로 밀고 들어오는 영 미 연합군과 힘겨운 격전을 치루어야 했던 서유럽전선등 대전중 어느곳에서나 독일장병들과 싱시고락을 함께한 독일군 병사들이 가장 신뢰했던 '굳마(軍馬)' 로 그책임을 끝까지 만수행했다.

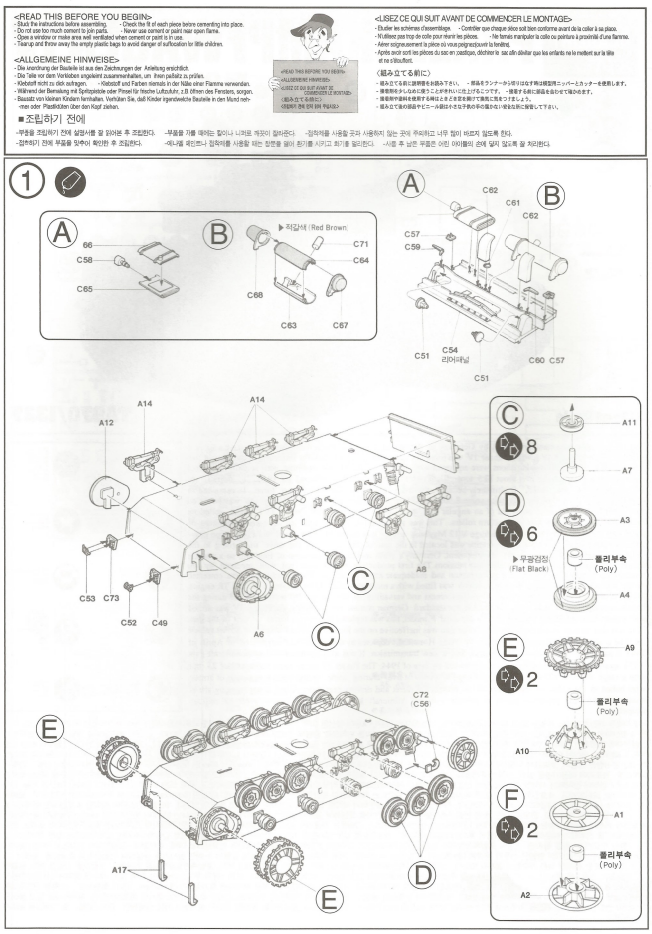

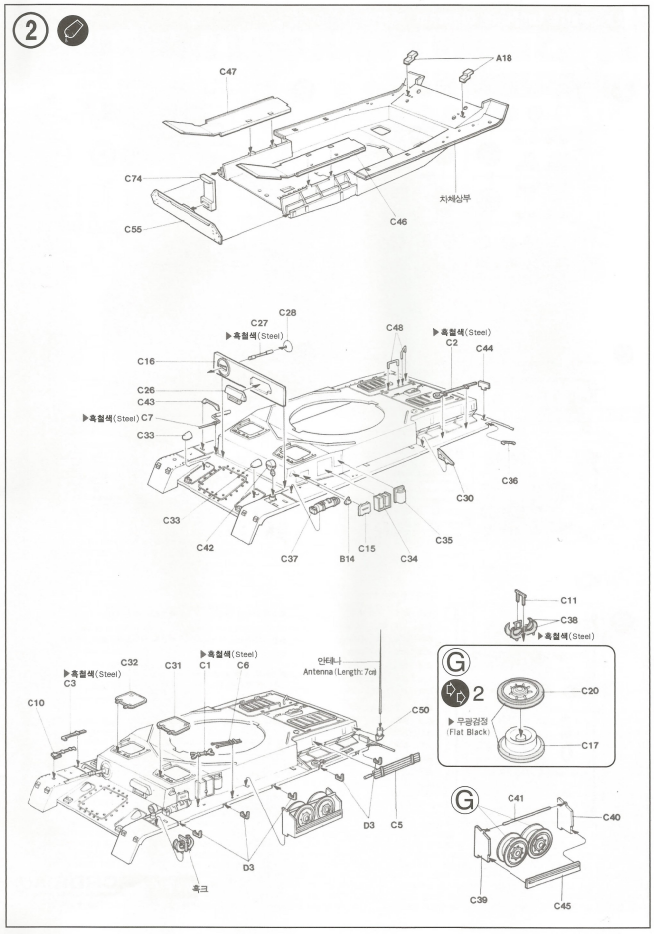

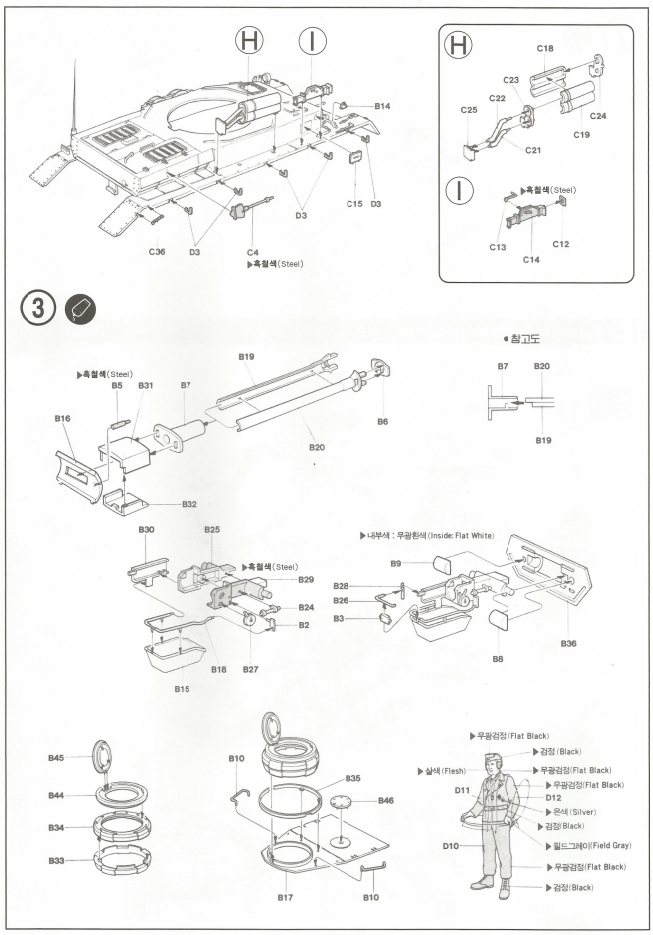

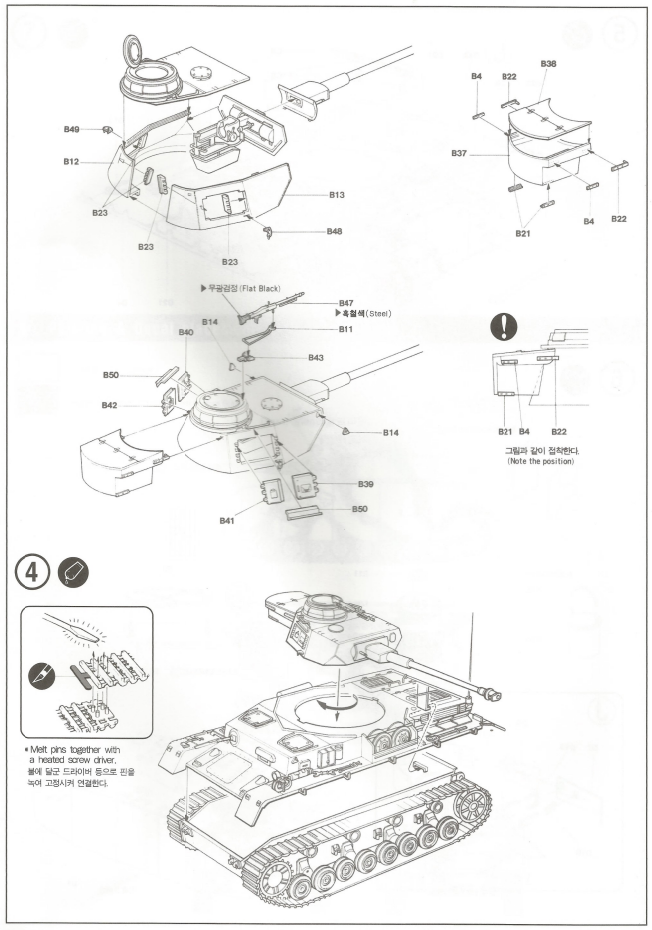
B49
B12
B23
B13
B48
B36
B4
B22
B37
B21
▶무광검정(Flat Black)
B47
▶흑철색(Steel)
B14
B11
B40
B43
B50
B42
B39
B41
B21 B4 B22
그림과 같이 접착한다.
(Note the position)
④
*Melt pins together with a heated screw driver.
불에 달군 드라이버 등으로 핀을 녹여 고정시켜 연결한다.

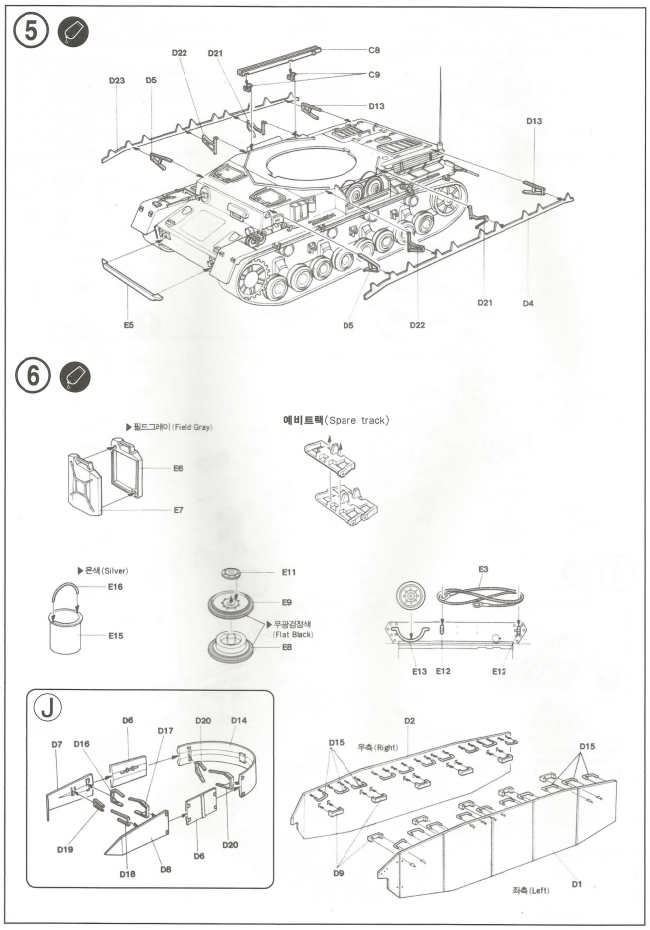
⑤
D22
D21
C8
C9
D23
D5
D13
D13
E5
D5
D22
D21
D4
⑥
▶필드그레이(Field Gray)
E6
E7
예비트랙(Spare track)
▶은색(Silver)
E16
E15
E11
E9
▶무광검정색
(Flat Black)
E8
E3
E13 E12
E12
J
D6
D17
D20
D14
D7
D16
D19
D18
D8
D6
D20
D2
D15
우측(Right)
D15
D9
D1
좌측(Left)

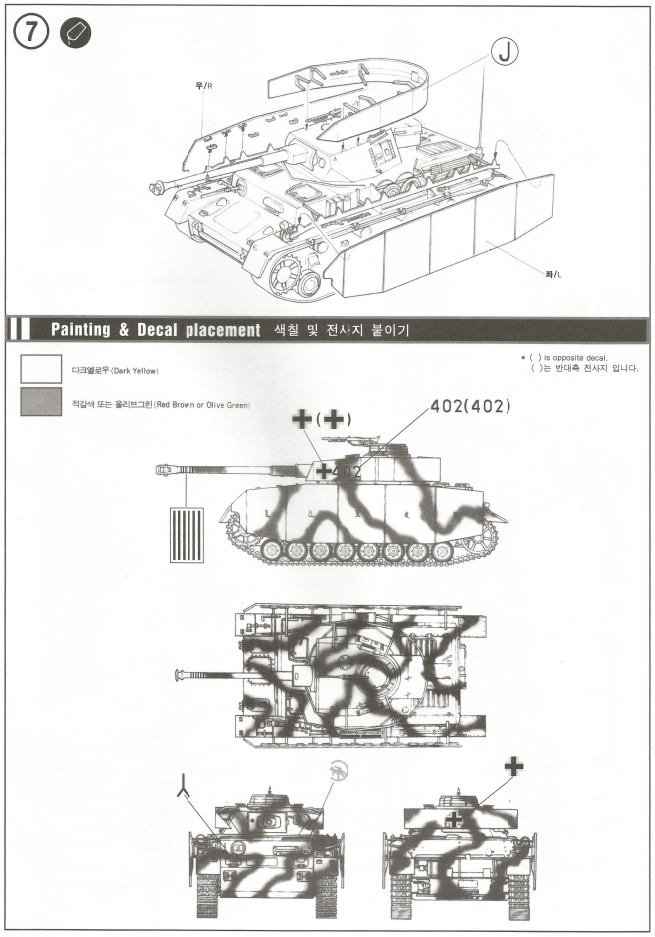
⑦
J
우/R
좌/L
Painting & Decal placement 색칠 및 전사지 붙이기
다크옐로우(Dark Yellow)
적갈색 또는 올리브그린(Red Brown or Olive Green)
* ( ) is opposite decal.
( )는 반대측 전사지 입니다.
402(402)

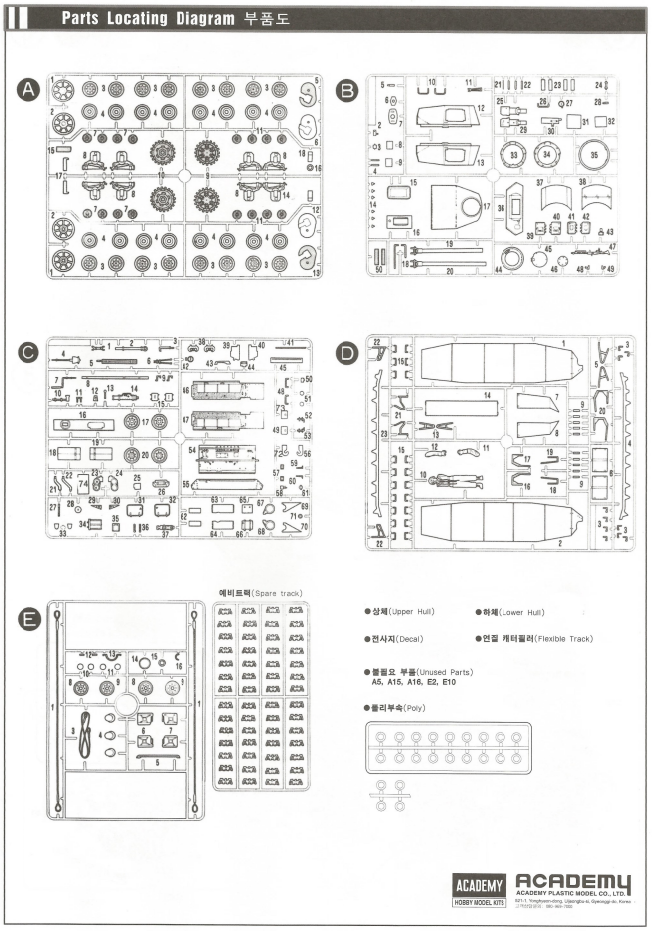
Parts Locating Diagram 부품도
A
B
C
D
E
예비트랙(Spare track)
●상체(Upper Hull)
●하체(Lower Hull)
●전사지(Decal)
●연결 캐터필러(Flexible Track)
●불필요 부품(Unused Parts)
A5, A15, A16, E2, E10
●폴리부속(Poly)
ACADEMY
HOBBY MODEL KITS
ACADEMY
ACADEMY PLASTIC MODEL CO., LTD.